ЭН.9.109.003

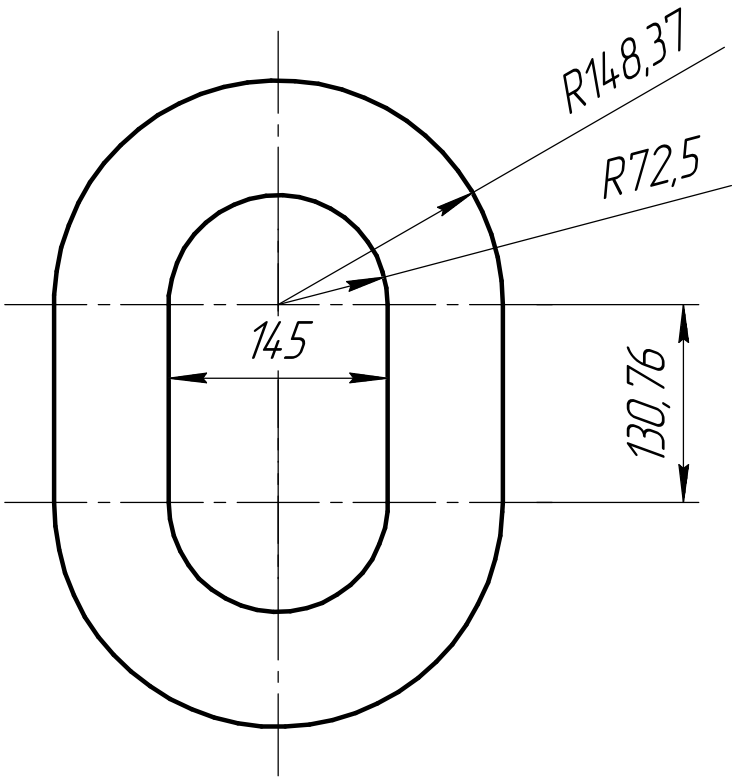

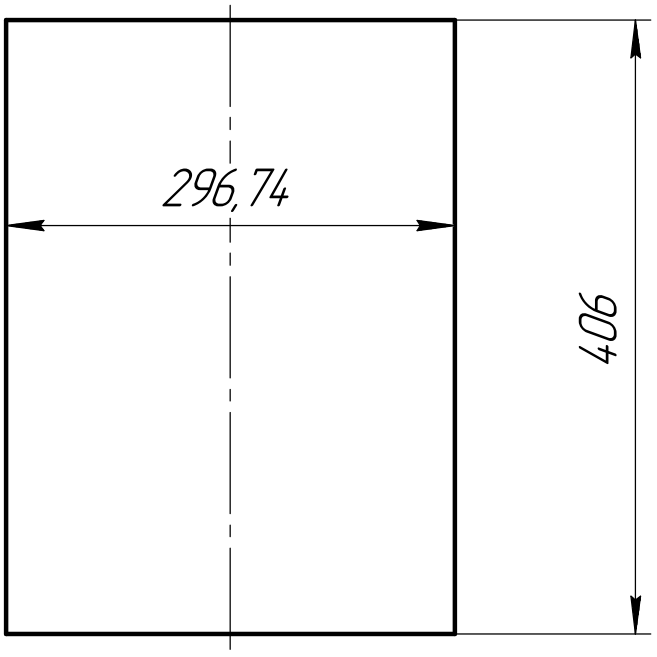

					ЭН.9.109.003		
Изм.	Лист	№ докум.	Подп.	Дата	Обмотка ВН–НН 8 параллелей	Лит.	Масса: 79,46 / Масштаб: 1:5
Разраб.		Дулесов				Лист	Листов 1
Пров.							
Т.контр.							
					Лист А5 5х1000х5000 ГОСТ 21631-76		
Н.контр.							
Утв.							

Перв. примен.

Справ. №

Подп. и дата

Инв. № дубл.

Взам. инв. №

Подп. и дата

Инв. № подл.

Копировал

Формат А4